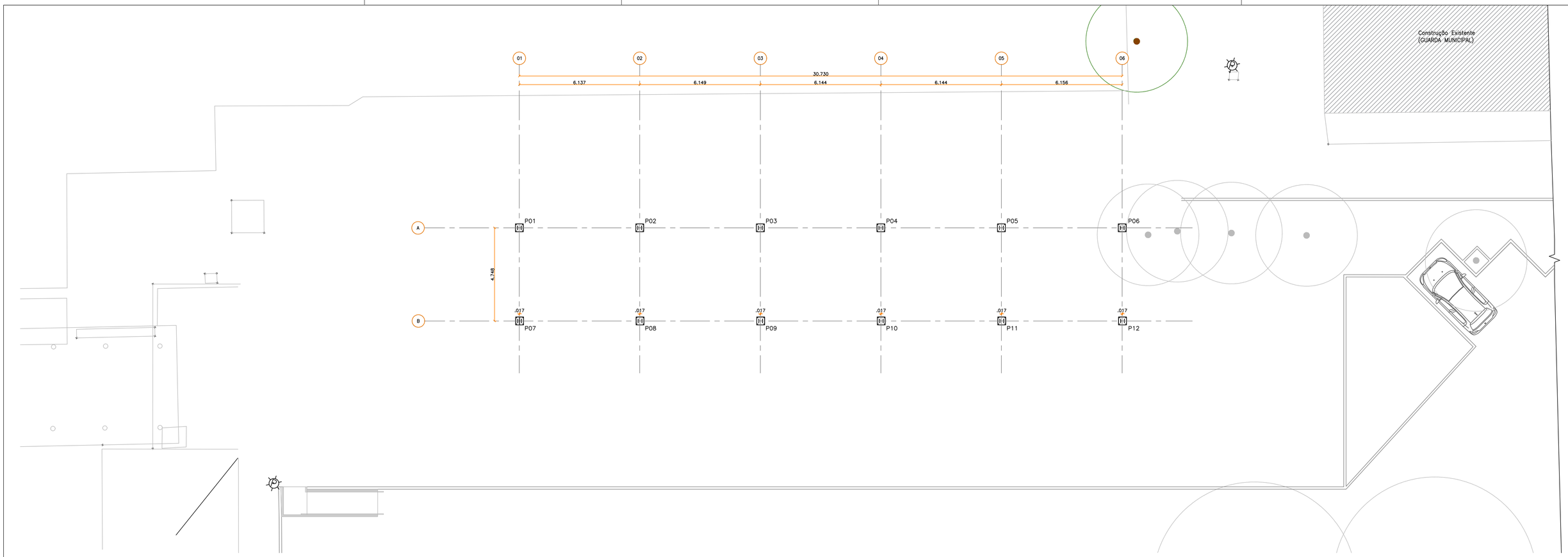

PLANTA BAIXA LOCAÇÃO DOS PILARES
Escala 1:100

LISTA DE MATERIAIS - PILARES								
Elemento	Qtde	L Unitário (m)	Unid.	L Total (m)	Peso Unitário (Kgf/m)	Peso Total (Kgf)	Perímetro (m)	Área de Pintura (m^2)
P01 AO P12 - CS200x34	12	2,890	m	34,680	34,00	1179,12	1,187	41,17
CHAPA 400x400 e=5/8"	12	0,160	m^2	1,920	125,40	240,77	1,000	1,92
Chumbadores 5/8"	48	0,750	m	36,000	1,58	56,81	0,050	1,80
					PESO TOTAL	1476,70	TOTAL	44,89

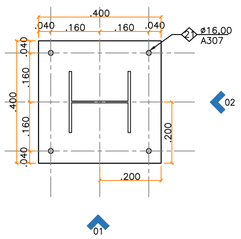

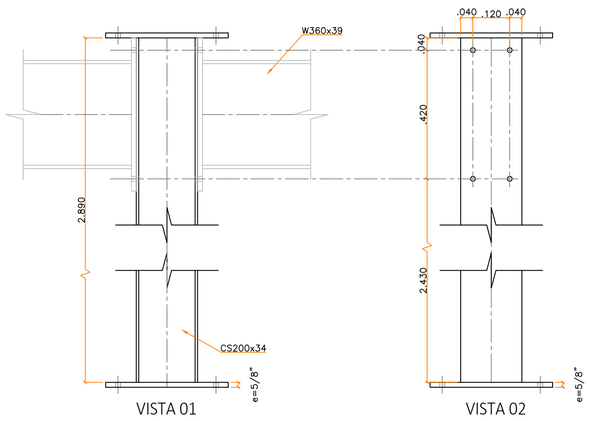

DETALHES P01 AO P12
Escala 1:10

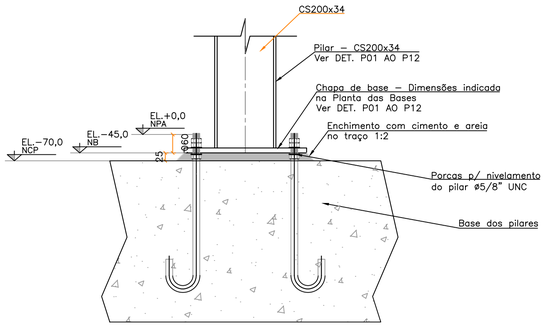

DET. DA FIXAÇÃOS DOS PILARES
P01 AO P12 S/ESCALA

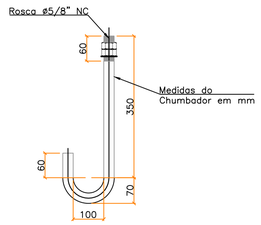

DET. DOS CHUMBADORES
CHUMBADORES Ø16,0mm(5/8") S/ESCALA

REV.	DATA	SOLICITANTE	RESP.	DESCRIÇÃO
R03				
R02				
R01				
R00	09/03/20	PMSC	ACB	Emissão inicial

PROJETOS EXECUTIVOS
ARQUITETURA | GERENCIAMENTO | ENGENHARIA
Rua Expedicionários do Brasil,1448
Centro - Araraquara - SP
(16) 3319-8150 | contato@alliengenharia.com.br
ALTI ARQUITETURA

OBRA REFORMA E AMPLIAÇÃO DO VELÓRIO MUNICIPAL	
PROPRIETÁRIO PREFEITURA MUNICIPAL DE SÃO CARLOS	ESCALA Indicada
LOCAL Avenida São Carlos, nº5000 – Vila Marina – São Carlos/SP	VERIF. WLF
TÍTULO DA FOLHA PLANTA BAIXA LOCAÇÃO DOS PILARES	ÚLTIMA ALTERAÇÃO 23/04/2021
AUTOR DO PROJ. Eng. Arthur Lima Rocha — FASE ESTUDO PRELIMINAR	
RESP. TÉCNICO Eng. Alexandre Akio Ogawa — REGISTRO CREA/SP 5068971271	FOLHA EST 03/10
DOC. Nº ART Nº28027230200219474 — ASS.	
ARQUIVO 2020-03-09_ALTI_VSC_EST1_EX_R00.DWG — STATUS EM ANÁLISE	

Este documento não pode ser usado, copiado ou cedido fora dos termos contratuais. Res.Nº67 CAU-BR. Lei Federal Nº9.610